ABF330 - ABG13

Relais bistables

Les relais ABF330 et ABG13 sont des relais instantanés à deux états de repos stables.

Le passage d'un état à l'autre est obtenu par l'alimentation temporaire d'un enroulement correspondant.

Les deux états sont assurés sans consommation d'énergie, même en cas de permanence de l'ordre de commande.

Relais ABF330 : 1 groupe de 3 contacts à 2 directions,
Relais ABG13 : 2 groupes de 3 contacts à 2 directions.

Chaque relais comporte :

- un moteur bistable à double bobine,
- un contact de verrouillage par bobine, pour éviter la consommation permanente lorsque l'ordre est maintenu.

Adaptabilité et robustesse

Les relais bistables ICE présentent les avantages suivants :

- grande simplicité,
- faible encombrement et robustesse,
- jusqu'à 6 circuits de contacts à 2 directions (ABG13).

CARACTÉRISTIQUES

Choix de la tension d'alimentation :

Courant continu (-20% à +10%)	24 V	48 V	110 V	125 V
Courant alternatif (-15% à +10%)	58 V	100 V	127 V	220 V

- Autres calibres : nous consulter.
- Consommation (limitée au temps de basculement) :

ABF330	Bobine "a"	16 à 20 W ou VA
	Bobine "b"	5 à 7 W ou VA
ABG13	Courant continu	15 W
	Courant alternatif	20 à 30 VA

- Pouvoir de coupure :

	Courant continu Circuit résistant			Courant continu Circuit L/R = 40 ms			Courant alternatif Cosϕ = 0,4		
Tension	24 V	125 V	220 V	24 V	125 V	220 V	24 V	127 V	220 V
ABF330	10 A	1 A	0,6 A	10 A	0,8 A	0,4 A	10 A	7 A	7 A
ABG13	5 A	0,8 A	0,4 A	3,5 A	0,6 A	0,3 A	6 A	6 A	5 A

- Courant limite des circuits de contact : service continu : 10 A - service de courte durée : 250 A / 30 ms.
- Temps de réponse :

		Changement d'état (a → b)		Changement d'état (b → a)	
		Établissement contact travail	Rupture contact repos	Établissement contact travail	Rupture contact repos
ABF330	courant continu	20 ms	8 ms	25 ms	5 ms
ABG13	courant continu	30 ms	25 ms	30 ms	25 ms

- Température d'utilisation : -5°C à +40°C.
- Dimensions hors embase et masse :

ABF330 : 45 x 45 x 85 mm - 240 g	ABG13 : 66 x 110 x 105 mm - 650 g

SCHÉMAS (relais représentés vue avant - état de repos)

ABF330

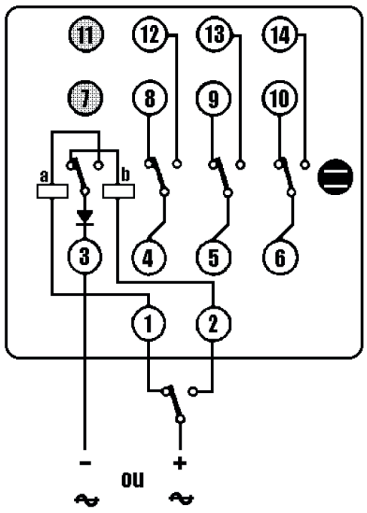

ABG13

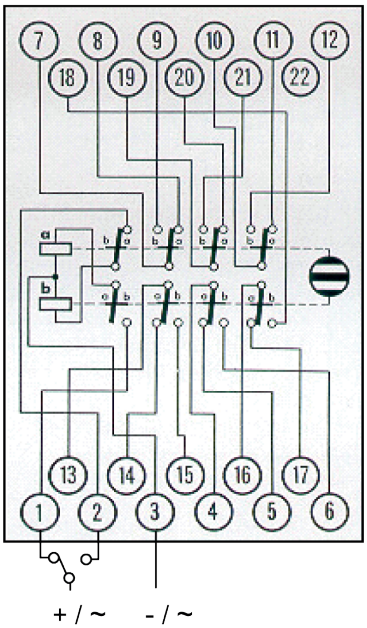

Les caractéristiques et schémas ne sauraient nous engager qu'après confirmation par nos services.

Protection & Control ice
INDUSTRIELLE DE CONTRÔLE ET D'ÉQUIPEMENT - 11 rue Marcel Sembat F-94146 Alfortville cedex
+33 (0)1 41 79 76 00 www.icelec.com contact@icelec.com -
• Certifié ISO 19443 : 2018 • ISO 9001 : 2015 • ISO 14001 : 2015 •